F3.80

Sensore di flusso a ruote ovali

F3.80

I sensori di flusso a ruote ovali modello FLS F3.80 sono stati progettati in base ai principali requisiti industriali: resistenza meccanica e affidabilità del rendimento particolarmente elevate. Questi sensori sono adatti alla misura di un'ampia gamma di liquidi privi di solidi di diverse viscosità con grande precisione e ripetibilità. I sensori possono essere montati su tubazioni flessibili o rigide tramite collegamenti con filettatura GAS femmina 1/4". I materiali costruttivi ECTFE (Halar®), PP o acciaio inox, garantiscono solidità e resistenza chimica particolarmente elevate.

SENSORE DI FLUSSO A RUOTE OVALI

APPLICAZIONI

- Industria chimica
- Impianti di laboratorio
- Sistemi di dosaggio
- Misura flusso pulsante
- Misura di fluidi ad elevata viscosità e non conduttivi
- Misura di oli

CARATTERISTICHE PRINCIPALI

- Dimensioni compatte
- Installazione semplice
- Elevata resistenza chimica
- Misura di fluidi ad elevata viscosità
- Perdite di carico estremamente limitato

DATI TECNICI	
Dati generali	**Intervallo di portata:** – F3.81.H: da 10 a 100 l/h (0,044-0,44 gpm) – F3.82.H: da 25 a 150 l/h (0,11-0,66 gpm)
	Linearità: 1% del fondo scala
	Ripetibilità: ±0,3% del fondo scala
	Temperatura di esercizio: da –10°C a 60 °C (da 14°F a 140°F)
	Max viscosità fluido: 1000 cP (mPa)
	Pressione di esercizio (corpo in PP-H): – 6 bar (87 psi) a 25°C (77°F) – 3 bar (44 psi) a 60°C (140°F)
	Pressione di esercizio (corpo in ECTFE): – 8 bar (116 psi) a 25°C (77°F) – 5 bar (73 psi) a 60°C (140°F)
	Pressione di esercizio (corpo in acciaio INOX): – 8 bar (116 psi) a 60°C (140°F):
	Grado di protezione: IP65
	Materiali a contatto con i liquidi (modello in PP-H): – Corpo sensore: PP-H – O-ring: FKM – Ruota: ECTFE (Halar®) – asse: zircone
	Materiali a contatto con i liquidi (modello in ECTFE): – Corpo sensore: ECTFE (Halar®) – O-ring: FKM – Ruota: ECTFE (Halar®) – asse: zircone
	Materiali a contatto con i liquidi (modello in Acciaio INOX): – Corpo sensore: Acciaio inox AISI 316L – O-ring: FKM – Ruota: ECTFE (Halar®) – Asse: Acciaio inox
	Collegamenti: GAS 1/4" femmina
	Lunghezza cavo: standard 2 m (6,5 piedi)

Dati specifici per F3.81.H	**Tensione di alimentazione:** da 5 a 24 VDC ±10% regolata
	Corrente di alimentazione: < 15 mA a 24 VDC
	Segnale in uscita: onda quadra CMOS (NPN / PNP)
	Tipo di segnale: push-pull (per collegamento a ingressi NPN e PNP)
	Fattore K = 5950 impulsi/litro (22521 impulsi/gallone USA)
Dati specifici per F3.82.H	**Tensione di alimentazione:** da 5 a 24 VDC ±10% regolata
	Corrente di alimentazione: < 15 mA a 24 VDC
	Segnale in uscita: onda quadra CMOS (NPN / PNP)
	Tipo di segnale: push-pull (per collegamento a ingressi NPN e PNP)
	Fattore K = 3400 impulsi/litro (12869 impulsi/gallone USA)
Norme e approvazioni	Prodotto in conformità allo standard ISO 9001 Prodotto in conformità allo standard ISO 14001 CE Conformità RoHS EAC

PERDITE DI CARICO F3.81.H.0X

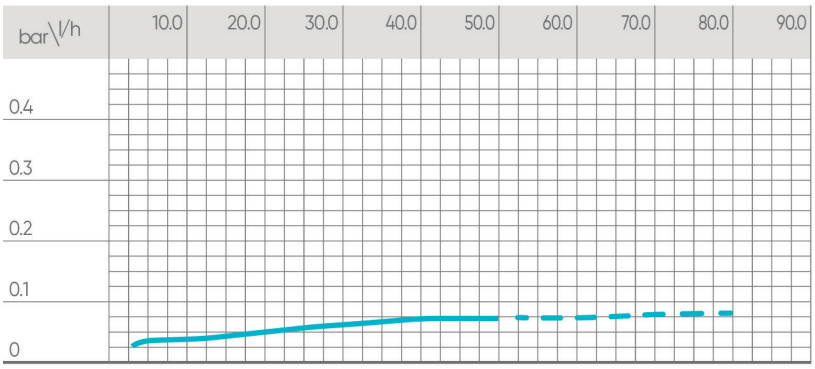

PERDITE DI CARICO F3.82.H.0X

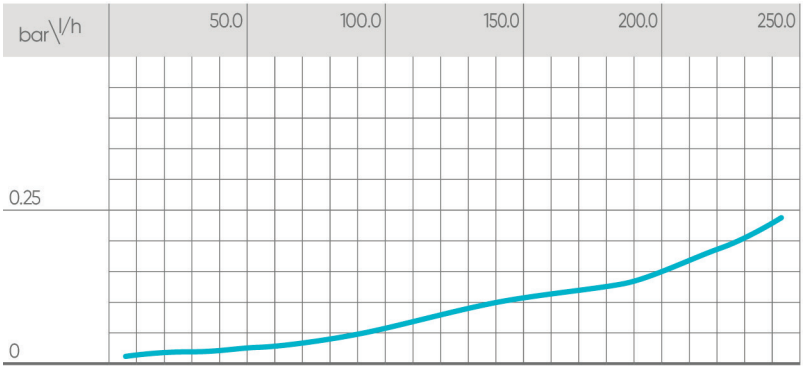

COLLEGAMENTO SENSORE F3.8X.H

	M9.50	M9.03	M9.03	M9.07	M9.08	M9.10
GND	30	30	16	16	16	37
FREQ	28	28	14	14	14	36
V+	27	27	13	13	13	35

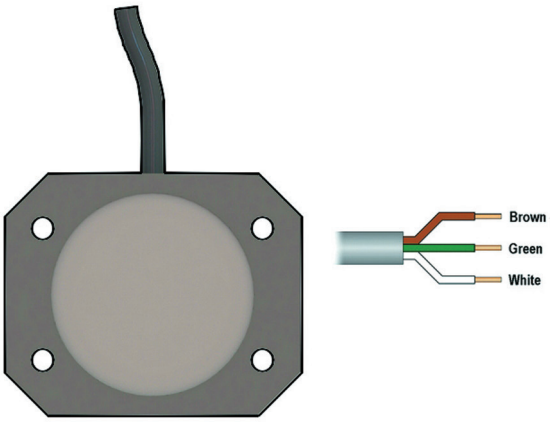

M9.02

SENSOR	
5	GND
6	IN
7	V+

CODICI PRODOTTO

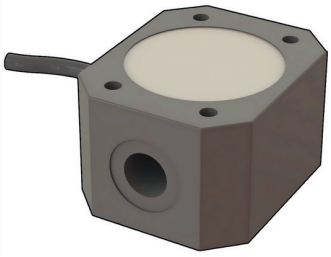

F3.8X.H.XX

Sensore di flusso a ruote ovali

Codice	Modello	Alimentazione	Lunghezza	Principali materiali a contatto con i liquidi	Grado di protezione	Campo di misura	Peso
F3.81.H.01	Push-Pull	5 - 24 VDC	54 mm	PP-H ECTFE FKM	IP65	Da 10 a 100 l/h*	200
F3.81.H.02	Push-Pull	5 - 24 VDC	54 mm	ECTFE FKM	IP65	Da 10 a 100 l/h*	300
F3.81.H.03	Push-Pull	5 - 24 VDC	54 mm	ACCIAIO INOX*** FKM	IP65	Da 10 a 100 l/h*	800
F3.82.H.01	Push-Pull	5 - 24 VDC	54 mm	PP-H ECTFE FKM	IP65	Da 25 a 150 l/h**	200
F3.82.H.02	Push-Pull	5 - 24 VDC	54 mm	ECTFE FKM	IP65	Da 25 a 150 l/h**	300
F3.82.H.03	Push-Pull	5 - 24 VDC	54 mm	ACCIAIO INOX*** FKM	IP65	Da 25 a 150 l/h**	800

*(0,044-0,44 gpm)
**(0,11-0,66 gpm))
***AISI 316L

DISEGNI TECNICI

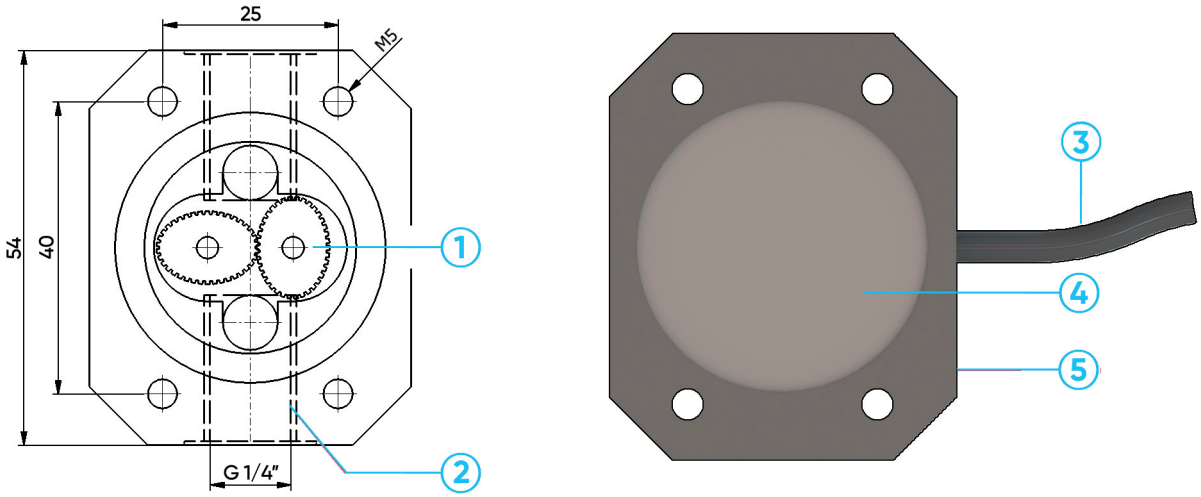

F3.80

1 Ruote ovali in ECTFE Halar®
2 Collegamento tubi con filettatura GAS 1/4"
3 Cavo elettrico: standard 2 m (6,5 piedi)
4 Elettronica completamente incapsulata
5 Corpo sensore in PP-H, ECTFE Halar® (marchio commerciale registrato di Ausimont-Solvay) o acciaio inox