Vedi scheda "Consigli di installazione"

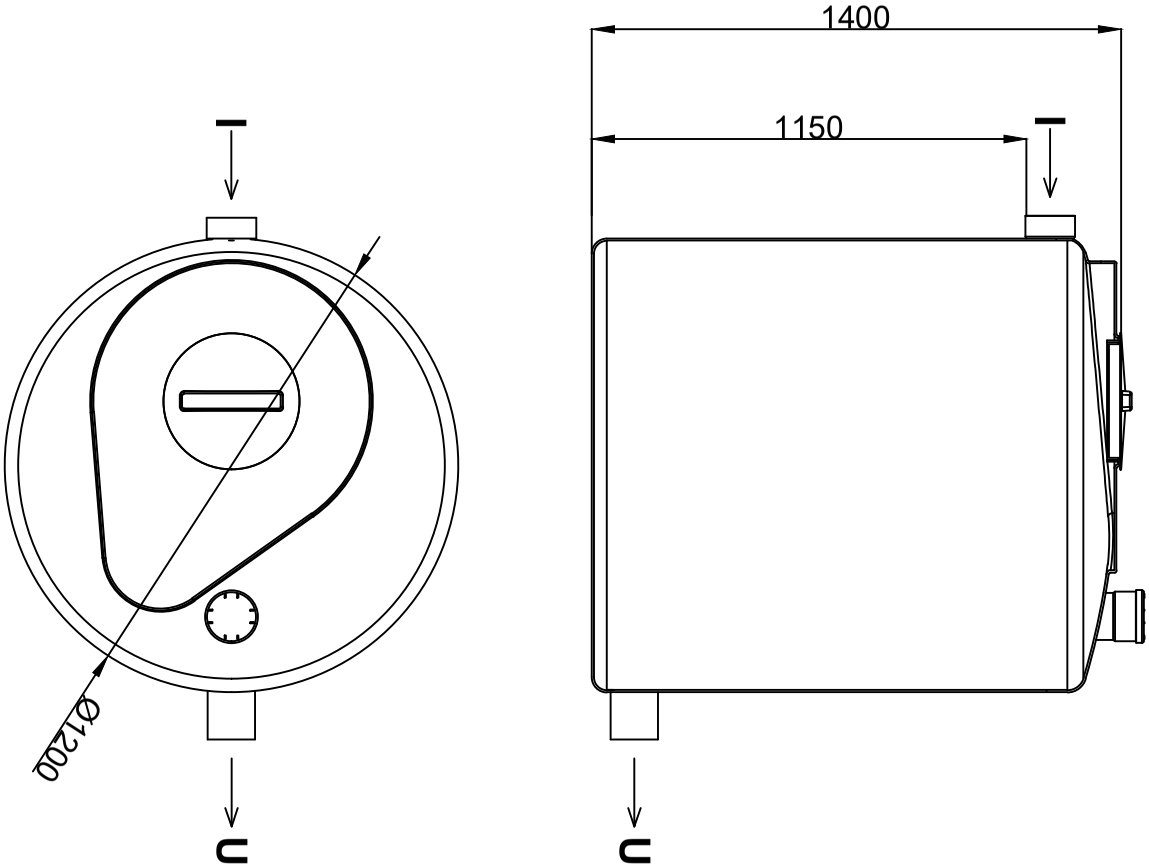

N° Rev	Data	Note	Dis.	Control.	Approv.
A	2023	Schema di massima	U.T.	U.T.	U.T.
B					
C					

REDI ISEA aliaxis
Ufficio tecnico
Tel. +39 051 6175395 - infotecnico.isea@aliaxis.com
www.redi.it - www.aliaxis.it

Categoria prodotto: Depuratori filtri percolatori aerobici

Scala: 1:20

Cod. prod.: IS7003B

Articolo: Package Tipo 1500

Data: 2023

Proprietà riservata. REDI si riserva il diritto di modificare il presente disegno senza preavviso.