PH6XX CD

Elettrodi pH combinati in PVC-C con superficie piatta a doppia giunzione.

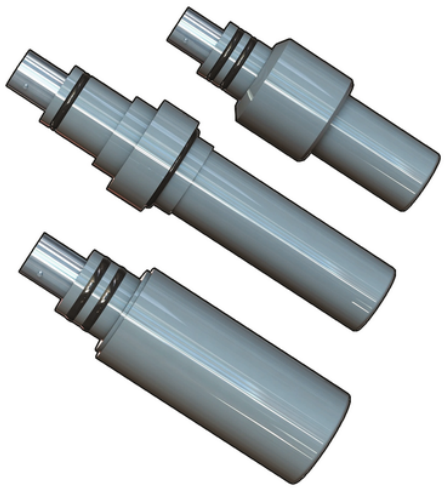

Codice	Caratteristiche	Applicazioni/campi di misura	Cavo	Collegamento	Installazione	Peso	Caratterestiche
PH650CD	-	-	CN 653 CN 653 TC1	Twist-lock (BNC)	MIFV20X05 MIMC20X05	100	-
PH650CDDA	Con amplificazione del segnale	Presenza di correnti parassite	CN 653 CN 653 TC1	Twist-lock (BNC)	MIFV20X05 MIMC20X05	200	-
PH650CDHF	-	Liquidi con acido fluoridrico (max 2%)	CN 653 CN 653 TC1	Twist-lock (BNC)	MIFV20X05 MIMC20X05	100	-
PH650CDLC	-	Liquidi a bassa conducibilità (	CN 653 CN 653 TC1	Twist-lock (BNC)	MIFV20X05 MIMC20X05	100	-
PH655CD	-	-	CN 653	Twist-lock (BNC)	WTF675 WTF675 TC1	100	Con gel di riempimento pressurizzato
PH655CDHF	Con gel di riempimento pressurizzato	Liquidi con acido fluoridrico (max 2%)	CN 653	Twist-lock (BNC)	WTF675 WTF675 TC1	100	-
PH655CDLC	Con gel di riempimento pressurizzato	Liquidi a bassa conducibilità (	CN 653	Twist-lock (BNC)	WTF675 WTF675 TC1	100	-
PH660CD	-	-	CN 653	Twist-lock (BNC)	EG66P MK660	100	-
PH660CDDA	Con amplificazione del segnale	Presenza di correnti parassite	CN 653	Twist-lock (BNC)	EG66P MK660	200	-
PH660CDHF	-	Liquidi con acido fluoridrico (max 2%)	CN 653	Twist-lock (BNC)	EG66P MK660	100	-

PH6XX CD

Codice	Caratteristiche	Applicazioni/campi di misura	Cavo	Collegamento	Installazione	Peso	Caratterestiche
PH660CDLC	-	Liquidi a bassa conducibilità (	CN 653	Twist-lock (BNC)	EG66P MK660	100	-

PH6XX CD

Questa linea di sensori rappresenta il modello più robusto degli elettrodi a superficie piatta tradizionali con un effetto di autopulizia ulteriormente migliorato. L'installazione e la manutenzione sono semplici grazie alla veloce connessione BNC. All'interno del corpo dell'elettrodo è stato integrato un riferimento a doppia giunzione con gel sigillato. Questo modello permette di avere una barriera supplementare contro la contaminazione del gel di riferimento e permette l'uso di tali elettrodi in applicazioni critiche prolungando la durata della vita lavorativa. Il vetro di pH è posizionato centralmente nella superficie piatta e circondato da un'ampia giunzione porosa in materiale plastico che offre un eccellente contatto tra riferimento e liquido. Modello con segnale amplificato per collegamento a lunga distanza e piedino metallico nel liquido di terra La disponibilità di un'ampia gamma di accessori ne consente l'installazione in linea, in carico o in immersione.

- APPLICAZIONI:
    - Trattamento dell'acqua e delle acque reflue
    - Preclorazione e declorazione
    - Impianti di neutralizzazione
    - Monitoraggio della qualità dell'acqua
    - Trattamento ad ozono
    - Torri di raffreddamento
    - Caldaie
    - Produzione di sbiancanti
    - Sbiancamento della polpa di cellulose
    - Acquacoltura
    - Lavaggio di frutta e verdura
    - Essiccamento di prodotti tessili
- CARATTERISTICHE PRINCIPALI:
    - Disponibilità di modelli per pH e ORP
    - Elettrodi con superficie di misura piatta
    - Tecnologia a doppia giunzione
    - Elevato volume di riferimento del gel
    - Elevata protezione dalla contaminazione di processo
    - Sistema di installazione rapido e semplice
    - Connessione BNC
    - Installazione in linea, in carico o in immersione
    - Adattatori economici
    - Opzione HF (pH) per analisi su liquidi contenenti acido fluoridrico (max 2%)
    - Opzione LC (pH) a richiesta per acqua pura (<100 µS/cm)
    - Opzione DA per la presenza di correnti parassite o per lunghe distanze dovute all'amplificazione del segnale