Dati specifici per pH-ORP.600

Elettrodi pH combinati in PVC-C con superficie piatta a doppia giunzione.

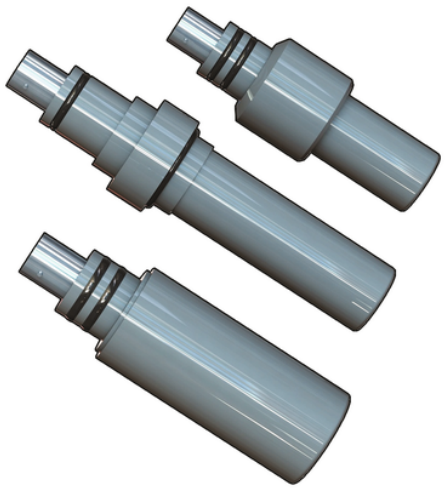

Codice	Corpo	Materiale/tipo di giunzione	Soluzione di riferimento	Superficie di rilevamento	O-ring	Collegamento	Max pressione di esercizio a temperatura d'esercizio
ORP650CD	PVC-C	HDPE poroso/ D.J.	KCl 3,5 M	platino	FKM	Twist-Lock (BNC)	6,7 bar a 75 °C (100 psi a 170 °F)
ORP650CDDA	PVC-C	HDPE poroso/ D.J.	KCl 3,5 M	platino	FKM	Twist-Lock (BNC)	6,7 bar a 75 °C (100 psi a 170 °F)
ORP655CD	PVC-C	HDPE poroso/ D.J.	KCl 3,5 M	platino	FKM	Twist-Lock (BNC)	6,7 bar a 75 °C (100 psi a 170 °F)
ORP660CD	PVC-C	HDPE poroso/ D.J.	KCl 3,5 M	platino	FKM	Twist-Lock (BNC)	6,7 bar a 75 °C (100 psi a 170 °F)
ORP660CDDA	PVC-C	HDPE poroso/ D.J.	KCl 3,5 M	platino	FKM	Twist-Lock (BNC)	6,7 bar a 75 °C (100 psi a 170 °F)
PH650CD	PVC-C	HDPE poroso/ D.J.	KCl 3,5 M	membrana in vetro di pH piatto	FKM	Twist-Lock (BNC)	6,7 bar a 75 °C (100 psi a 170 °F)
PH650CDDA	PVC-C	HDPE poroso/ D.J.	KCl 3,5 M	membrana in vetro di pH piatto	FKM	Twist-Lock (BNC)	6,7 bar a 75 °C (100 psi a 170 °F)
PH650CDHF	PVC-C	HDPE poroso/ D.J.	KCl 3,5 M	membrana in vetro di pH piatto	FKM	Twist-Lock (BNC)	6,7 bar a 75 °C (100 psi a 170 °F)
PH650CDLC	PVC-C	HDPE poroso/ D.J.	KCl 0,1 M	membrana in vetro di pH piatto	FKM	Twist-Lock (BNC)	6,7 bar a 75 °C (100 psi a 170 °F)
PH655CD	PVC-C	HDPE poroso/ D.J.	KCl 3,5 M	membrana in vetro di pH piatto	FKM	Twist-Lock (BNC)	6,7 bar a 75 °C (100 psi a 170 °F)
PH655CDHF	PVC-C	HDPE poroso/ D.J.	KCl 3,5 M	membrana in vetro di pH piatto	FKM	Twist-Lock (BNC)	6,7 bar a 75 °C (100 psi a 170 °F)

Dati specifici per pH-ORP.600

Codice	Corpo	Materiale/tipo di giunzione	Soluzione di riferimento	Superficie di rilevamento	O-ring	Collegamento	Max pressione di esercizio a temperatura d'esercizio
PH655CDLC	PVC-C	HDPE poroso/ D.J.	KCl 0,1 M	membrana in vetro di pH piatto	FKM	Twist-Lock (BNC)	6,7 bar a 75 °C (100 psi a 170 °F)
PH660CD	PVC-C	HDPE poroso/ D.J.	KCl 3,5 M	membrana in vetro di pH piatto	FKM	Twist-Lock (BNC)	6,7 bar a 75 °C (100 psi a 170 °F)
PH660CDDA	PVC-C	HDPE poroso/ D.J.	KCl 3,5 M	membrana in vetro di pH piatto	FKM	Twist-Lock (BNC)	6,7 bar a 75 °C (100 psi a 170 °F)
PH660CDHF	PVC-C	HDPE poroso/ D.J.	KCl 3,5 M	membrana in vetro di pH piatto	FKM	Twist-Lock (BNC)	6,7 bar a 75 °C (100 psi a 170 °F)
PH660CDLC	PVC-C	HDPE poroso/ D.J.	KCl 0,1 M	membrana in vetro di pH piatto	FKM	Twist-Lock (BNC)	6,7 bar a 75 °C (100 psi a 170 °F)

Dati specifici per pH-ORP.600

Questa linea di sensori rappresenta il modello più robusto degli elettrodi a superficie piatta tradizionali con un effetto di autopulizia ulteriormente migliorato. L'installazione e la manutenzione sono semplici grazie alla veloce connessione BNC. All'interno del corpo dell'elettrodo è stato integrato un riferimento a doppia giunzione con gel sigillato. Questo modello permette di avere una barriera supplementare contro la contaminazione del gel di riferimento e permette l'uso di tali elettrodi in applicazioni critiche prolungando la durata della vita lavorativa. Il vetro di pH è posizionato centralmente nella superficie piatta e circondato da un'ampia giunzione porosa in materiale plastico che offre un eccellente contatto tra riferimento e liquido. Modello con segnale amplificato per collegamento a lunga distanza e piedino metallico nel liquido di terra La disponibilità di un'ampia gamma di accessori ne consente l'installazione in linea, in carico o in immersione.

- APPLICAZIONI:
    - Trattamento dell'acqua e delle acque reflue
    - Preclorazione e declorazione
    - Impianti di neutralizzazione
    - Monitoraggio della qualità dell'acqua
    - Trattamento ad ozono
    - Torri di raffreddamento
    - Caldaie
    - Produzione di sbiancanti
    - Sbiancamento della polpa di cellulose
    - Acquacoltura
    - Lavaggio di frutta e verdura
    - Essiccamento di prodotti tessili
- CARATTERISTICHE PRINCIPALI:
    - Disponibilità di modelli per pH e ORP
    - Elettrodi con superficie di misura piatta
    - Tecnologia a doppia giunzione
    - Elevato volume di riferimento del gel
    - Elevata protezione dalla contaminazione di processo
    - Sistema di installazione rapido e semplice
    - Connessione BNC
    - Installazione in linea, in carico o in immersione
    - Adattatori economici
    - Opzione HF (pH) per analisi su liquidi contenenti acido fluoridrico (max 2%)
    - Opzione LC (pH) a richiesta per acqua pura (<100 µS/cm)
    - Opzione DA per la presenza di correnti parassite o per lunghe distanze dovute all'amplificazione del segnale