# VMOAM/CP NC - Valvola a membrana a comando pneumatico DN 80:100

Valvola a membrana a comando pneumatico. Funzione Normalmente Chiusa con corpo flangiato monolitico ANSI B16.5 cl.150 #FF*.

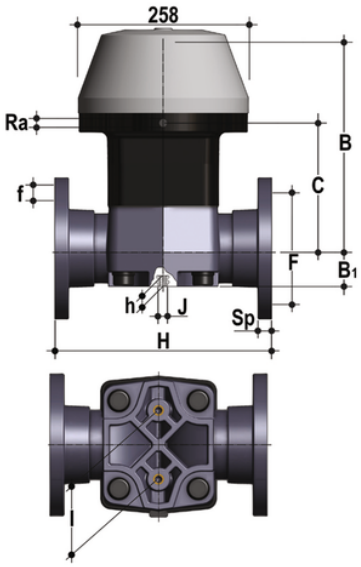


## EPDM

| Codice | d | DN | PN | B | $B_1$ | C | H | h | $R_a$ | I | J | F | Φf | U | Sp | g |
|---|---|---|---|---|---|---|---|---|---|---|---|---|---|---|---|---|
| VMOAMNC300E | 3" | 80 | 6 | 317 | 64 | 179 | 263 | 23 | 1/4" | 100 | M12 | 152,4 | 19,1 | 4 | 21,5 | 16000 |
| VMOAMNC400E | 4" | 100 | 6 | 347 | 72 | 260 | 328 | 23 | 1/4" | 120 | M12 | 190,5 | 19,1 | 8 | 22,5 | 25980 |

## FKM

| Codice | d | DN | PN | B | $B_1$ | C | H | h | $R_a$ | I | J | F | Φf | U | Sp | g |
|---|---|---|---|---|---|---|---|---|---|---|---|---|---|---|---|---|
| VMOAMNC300F | 3" | 80 | 6 | 317 | 64 | 179 | 263 | 23 | 1/4" | 100 | M12 | 152,4 | 19,1 | 4 | 21,5 | 16000 |
| VMOAMNC400F | 4" | 100 | 6 | 347 | 72 | 260 | 328 | 23 | 1/4" | 120 | M12 | 190,5 | 19,1 | 8 | 22,5 | 25980 |

## PTFE

| Codice | d | DN | PN | B | $B_1$ | C | H | h | $R_a$ | I | J | F | Φf | U | Sp | g |
|---|---|---|---|---|---|---|---|---|---|---|---|---|---|---|---|---|
| VMOAMNC300P | 3" | 80 | 6 | 317 | 64 | 179 | 263 | 23 | 1/4" | 100 | M12 | 152,4 | 19,1 | 4 | 21,5 | 16000 |
| VMOAMNC400P | 4" | 100 | 6 | 347 | 72 | 260 | 328 | 23 | 1/4" | 120 | M12 | 190,5 | 19,1 | 8 | 22,5 | 25980 |

# VMOAM/CP NC - Valvola a membrana a comando pneumatico DN 80:100

La VM è particolarmente adatta per regolazione e intercettazione di fluidi abrasivi o contenenti impurità.
L'attuatore a membrana in PP-GR è caratterizzato da una notevole robustezza costruttiva e fa della VM la scelta ideale per applicazioni gravose e chimicamente aggressive.

- **Attuatore a membrana in PP-GR** caratterizzato da **un'elevata robustezza costruttiva**. Nella configurazione Normalmente Chiuso la parte superiore dotata di rinforzo in acciaio. **L'assenza di parti metalliche esposte all'ambiente esterno** previene ogni rischio di corrosione
- La speciale **membrana di comando** rinforzata con fibre tessili permette di raggiungere fino a 10 milioni di azionamenti senza mostrare segni di usura
- **Stelo in acciaio inox** ad alta resistenza con connessione a pin flottante tra stelo dell'attuatore e membrana per aumentarne la tenuta e la durata evitando carichi concentrati
- **Nuovo design interno del corpo valvola.** Coefficiente di flusso notevolmente aumentato con conseguente riduzione delle perdite di carico. Curva di regolazione ottimizzata per ottenere una regolazione della portata efficace e precisa.

- Sistema di giunzione per incollaggio e per flangiatura
- **Design fluidodinamico ottimizzato:** massima resa di portata grazie all'efficienza fluidodinamica ottimizzata che caratterizza la nuova geometria interna del corpo
- **Attuatore a membrana in PP-GR** robusto ed affidabile idoneo ad utilizzo in condizioni ambientali gravose e chimicamente aggressive
- Viti di fissaggio del coperchio in Acciaio INOX protette dall'ambiente esterno da tappi in PE
- **Nuovi corpi flangiati:** i nuovi corpi, caratterizzati da una struttura flangiata monolitica, sono disponibili nei materiali PVC-U, PVC-C, PP-H e PVDF. Questo design, esente da giunzioni tra corpo e flange, riduce notevolmente gli stress meccanici ed aumenta le prestazioni del sistema.