# FKOV/FM LUG ISO-DIN - Valvola a farfalla DN 40:400

Valvola a farfalla a stelo libero versione Lug ISO-DIN.

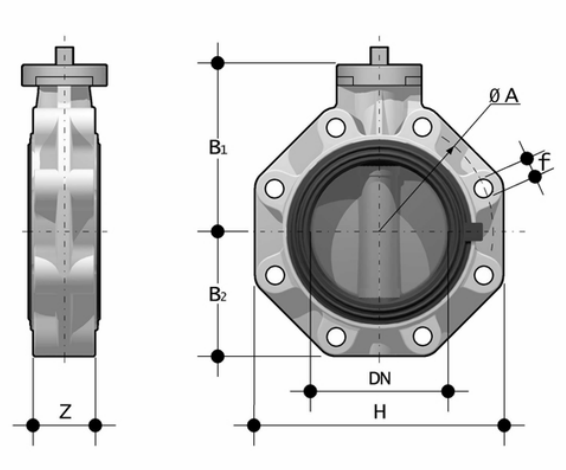


## EPDM

| Codice | d | DN | PN | øA | $B_1$ | $B_2$ | f | H | U | Z | g |
|---|---|---|---|---|---|---|---|---|---|---|---|
| FKOLVFM075E | 75 | 65 | 10 | 145 | 119 | 80 | M16 | 165 | 4 | 46 | 1400 |
| FKOLVFM090E | 90 | 80 | 10 | 160 | 133 | 93 | M16 | 185 | 12 | 49 | 2200 |
| FKOLVFM110E | 110 | 100 | 10 | 180 | 147 | 107 | M16 | 211 | 8 | 56 | 2550 |
| FKOLVFM140E | 140 | 125 | 10 | 210 | 167 | 120 | M16 | 240 | 8 | 64 | 4150 |
| FKOLVFM160E | 160 | 150 | 10 | 240 | 180 | 134 | M20 | 268 | 8 | 70 | 4900 |
| FKOLVFM225E | 225 | 200 | 10 | 295 | 227 | 161 | M20 | 323 | 8 | 71 | 7600 |

## FKM

| Codice | d | DN | PN | øA | $B_1$ | $B_2$ | f | H | U | Z | g |
|---|---|---|---|---|---|---|---|---|---|---|---|
| FKOLVFM075F | 75 | 65 | 10 | 145 | 119 | 80 | M16 | 165 | 4 | 46 | 1400 |
| FKOLVFM090F | 90 | 80 | 10 | 160 | 133 | 93 | M16 | 185 | 12 | 49 | 2200 |
| FKOLVFM110F | 110 | 100 | 10 | 180 | 147 | 107 | M16 | 211 | 8 | 56 | 2550 |
| FKOLVFM140F | 140 | 125 | 10 | 210 | 167 | 120 | M16 | 240 | 8 | 64 | 4150 |
| FKOLVFM160F | 160 | 150 | 10 | 240 | 180 | 134 | M20 | 268 | 8 | 70 | 4900 |
| FKOLVFM225F | 225 | 200 | 10 | 295 | 227 | 161 | M20 | 323 | 8 | 71 | 7600 |

## FKM

# FKOV/FM LUG ISO-DIN - Valvola a farfalla DN 40:400

| Codice | d | DN | PN | øA | $B_1$ | $B_2$ | f | H | U | Z | g |
|---|---|---|---|---|---|---|---|---|---|---|---|
| FKOLVFM075F0SF | 75 | 65 | 10 | 145 | 119 | 80 | M16 | 165 | 4 | 46 | 1400 |
| FKOLVFM090F0SF | 90 | 80 | 10 | 160 | 133 | 93 | M16 | 185 | 12 | 49 | 2200 |
| FKOLVFM110F0SF | 110 | 100 | 10 | 180 | 147 | 107 | M16 | 211 | 8 | 56 | 2550 |
| FKOLVFM140F0SF | 140 | 125 | 10 | 210 | 167 | 120 | M16 | 240 | 8 | 64 | 4150 |
| FKOLVFM160F0SF | 160 | 150 | 10 | 240 | 180 | 134 | M20 | 268 | 8 | 70 | 4900 |

# FKOV/FM LUG ISO-DIN - Valvola a farfalla DN 40:400

- **Maniglia ergonomica** in **HIPVC** dotata di un **dispositivo di blocco, sblocco, manovra rapida e regolazione graduata** in 10 posizioni intermedie (DN 40÷200). Il campo di funzionamento, a partire dai primi gradi di apertura della valvola, garantisce, inoltre, valori di perdita di carico estremamente ridotti
- **Sistema di personalizzazione Labelling System**: modulo integrato nella maniglia, composto da tappo di protezione trasparente e da piastrina porta etichetta personalizzabile tramite il set LSE (disponibile come accessorio). La **possibilità di personalizzazione** consente di **identificare la valvola sull'impianto** in funzione di specifiche esigenze
- **Stelo in acciaio INOX** completamente isolato dal fluido a sezione quadra secondo ISO 5211:
    - DN 40÷65: 11 mm
    - DN 80÷100: 14 mm
    - DN 125÷150: 17 mm
    - DN 200: 22 mm
    - DN 250÷400: 27 mm
- **Corpo in** compound a base **polipropilene rinforzato in fibra di vetro** (PP-GR) **resistente ai raggi UV** e caratterizzato da **elevata resistenza meccanica**
- **Sistema di foratura con asole ovali** che permette l'accoppiamento con flange secondo numerosi standards internazionali. Le speciali **lunette di autocentraggio in ABS** fornite per i DN 40÷200 assicurano **il corretto allineamento assiale** della valvola durante l'installazione. Per i DN 250÷400 il sistema di foratura per autocentraggio è di tipo tradizionale secondo standard DIN e ANSI
- **Guarnizione primaria intercambiabile** con doppia funzione di tenuta idraulica e di isolamento del corpo dal fluido

- Disco in PVC-U ad albero passante intercambiabile in diversi materiali termoplastici: PP-H, PVC-C, ABS, PVDF
- Dimensioni di ingombro della valvola in accordo alla norma ISO 5752 (DN 40÷200 Medium serie25, DN 250÷ 300 Long Serie16) e DIN 3202 K2 e ISO 5752 (DN DN 65÷200 K2, DN 250÷300 K3)
- Possibilità di installazione anche come valvola di fine linea o di scarico di fondo o di scarico rapido da serbatoio
- **Versione speciale anulare Lug** PN 10 a foratura completa DIN 2501 o ANSI B16.5 cl.150 con **inserti filettati in acciaio inossidabile AISI 316 affogati a caldo**
- **Compatibilità del materiale della valvola** (PVC-U + EPDM) con il convogliamento di acqua, acqua potabile e altre sostanze alimentari secondo le **normative vigenti**
- Possibilità di installare riduttore manuale o attuatori pneumatici e/o elettrici mediante l'applicazione di flangette in PP-GR a foratura standard ISO. Valvola DN 40÷200 dotata di piattello con cremagliera in PP-GR. Per versioni motorizzate flangetta con foratura secondo ISO 5211 F05, F07, F10. Valvola DN 250÷400 dotata di torretta monoblocco in PP-GR ad elevata resistenza meccanica con flangia di montaggio per organi di manovra con foratura secondo la normativa ISO 5211 F10 (escluso DN 350÷400), F12, F14
- Possibilità di avere maniglia con integrato il box di finecorsa LSQT, anche per retrofit su installazioni esistenti