FEOV/RM - Valvola a farfalla DN 40:200

Valvola a farfalla con riduttore a volantino.

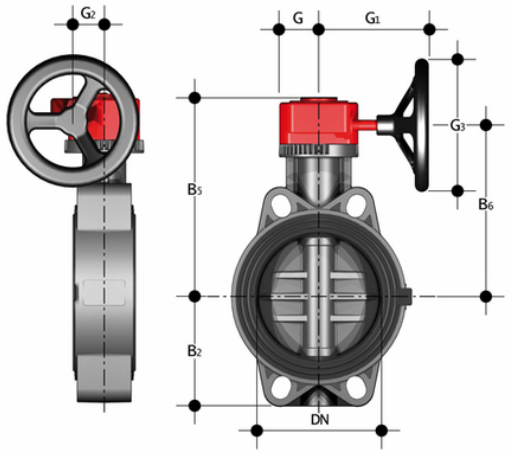

EPDM

Codice	d	DN	PN	B_2	B_5	B_6	G	G_1	G_2	G_3	U	g
FEOVRM075E	75 - 2"1/2	65	10	80	173	145	48	135	39	125	4	2380
FEOVRM090E	90 - 3"	80	10	90	187	159	48	135	39	125	4	2600
FEOVRM110E	100 - 4"	100	10	105	201	173	48	135	39	125	4	2950
FEOVRM140E	*140 - 5"	125	10	121	220	192	48	144	39	200	4	4400
FEOVRM160E	160 - 6"	150	10	132	235	207	48	144	39	200	4	5100
FEOVRM225E	**225 - 8"	200	10	161	288	257	65	175	60	200	8	9260

FKM

Codice	d	DN	PN	B_2	B_5	B_6	G	G_1	G_2	G_3	U	g
FEOVRM075F	75 - 2"1/2	65	10	80	173	145	48	135	39	125	4	2380
FEOVRM090F	90 - 3"	80	10	90	187	159	48	135	39	125	4	2600
FEOVRM110F	110 - 4"	100	10	105	201	173	48	135	39	125	4	2950
FEOVRM140F	*140 - 5"	125	10	121	220	192	48	144	39	200	4	4400
FEOVRM160F	160 - 6"	150	10	132	235	207	48	144	39	200	4	5100
FEOVRM225F	**225 - 8"	200	10	161	288	257	65	175	60	200	8	9260

FEOV/RM - Valvola a farfalla DN 40:200

- **Maniglia multifunzione** ergonomica **in HIPVC** con possibilità di **manovra rapida, regolazione graduata** in 12 posizioni (ogni 7,5°). Montaggio reversibile su 180°
- **Sistema di personalizzazione Labelling System**: modulo integrato, composto da tappo di protezione trasparente e da piastrina porta etichetta personalizzabile tramite il set LSE (disponibile come accessorio). La **possibilità di personalizzazione** consente di **identificare la valvola sull'impianto** in funzione di specifiche esigenze
- **Sistema di foratura con asole ovali** che permette l'accoppiamento con flange secondo numerosi standards internazionali
- **Guarnizione primaria intercambiabile** con doppia funzione di tenuta idraulica ed isolamento del corpo dal fluido
- **Torretta monoblocco con cremagliera in PVC-U**. Foratura secondo la normativa ISO 5211 per motorizzazione diretta:
    - DN 40 ÷ 65: F05
    - DN 80 ÷ 150: F07
    - DN 200: F10

- Disco in PVC-U ad albero passante
- **Stelo in acciaio zincato completamente isolato dal fluido** a sezione quadra secondo la norma ISO 5211:
    - DN 40 ÷ 65: 11 mm
    - DN 80 ÷ 100: 14 mm
    - DN 125 ÷ 150: 17 mm
    - DN 200: 22 mm
- Possibilità di installazione anche come valvola di scarico di fondo o di scarico rapido da serbatoio
- **Compatibilità del materiale della valvola** (PVC-U) con il convogliamento di acqua, acqua potabile e altre sostanze alimentari secondo le **normative vigenti**
- Possibilità di installare direttamente riduttore manuale o attuatori pneumatici e/o elettrici a foratura standard secondo la normativa ISO 5211 F05, F07, F10