FEOV/LM - Valvola a farfalla DN 40:200

Valvola a farfalla a comando manuale.

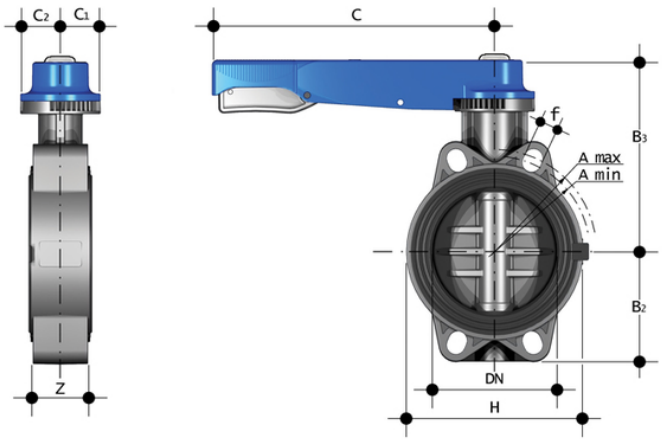

EPDM

Codice	d	DN	PN	A min	A max	B_2	B_3	C	C_1	C_2	f	H	U	Z	g
FEOVLM050E	50 - 1"1/2	40	16	93,5	109	60	136	175	45	42	19	132	4	33	827
FEOVLM063E	63 - 2"	50	16	108	124	70	143	175	45	42	19	147	4	43	1012
FEOVLM075E	75 - 2"1/2	65	10	128	144	80	168	175	45	45	19	165	4	46	1420
FEOVLM090E	90 - 3"	80	10	145	159	90	182	250	45	45	19	130	4	49	1640
FEOVLM110E	110 - 4"	100	10	165	190	105	196	250	45	45	19	150	4	56	1990
FEOVLM140E	*140 - 5"	125	10	204	215	121	215	335	45	45	23	185	4	64	3030
FEOVLM160E	160 - 6"	150	10	230	242	132	229	335	45	45	23	210	4	70	3730
FEOVLM225E	**225 - 8"	200	10	280	298	161	309	425	65	82	23	325	8	71	8240

FKM

Codice	d	DN	PN	A min	A max	B_2	B_3	C	C_1	C_2	f	H	U	Z	g
FEOVLM050F	50 - 1"1/2	40	16	93,5	109	60	136	175	45	42	19	132	4	33	827
FEOVLM063F	63 - 2"	50	16	108	124	70	143	175	45	42	19	147	4	43	1012
FEOVLM075F	75 - 2"1/2	65	10	128	144	80	168	175	45	45	19	165	4	46	1420
FEOVLM090F	90 - 3"	80	10	145	159	90	182	250	45	45	19	130	4	49	1640
FEOVLM110F	110 - 4"	100	10	165	190	105	196	250	45	45	19	150	4	56	1990
FEOVLM140F	*140 - 5"	125	10	204	215	121	215	335	45	45	23	185	4	64	3030

FEOV/LM - Valvola a farfalla DN 40:200

Codice	d	DN	PN	A min	A max	B_2	B_3	C	C_1	C_2	f	H	U	Z	g
FEOVLM160F	160 - 6"	150	10	230	242	132	229	335	45	45	23	210	4	70	3730
FEOVLM225F	**225 - 8"	200	10	280	298	161	309	425	65	82	23	325	8	71	8240

FEOV/LM - Valvola a farfalla DN 40:200

La FE è una valvola a farfalla di intercettazione e regolazione, specificamente studiata per applicazioni nel trasporto acqua e dotata del sistema di personalizzazione Labelling System.

- **Maniglia multifunzione** ergonomica **in HIPVC** con possibilità di **manovra rapida, regolazione graduata** in 12 posizioni (ogni 7,5°). Montaggio reversibile su 180°
- **Sistema di personalizzazione Labelling System**: modulo integrato, composto da tappo di protezione trasparente e da piastrina porta etichetta personalizzabile tramite il set LSE (disponibile come accessorio). La **possibilità di personalizzazione** consente di **identificare la valvola sull'impianto** in funzione di specifiche esigenze
- **Sistema di foratura con asole ovali** che permette l'accoppiamento con flange secondo numerosi standards internazionali
- **Guarnizione primaria intercambiabile** con doppia funzione di tenuta idraulica ed isolamento del corpo dal fluido
- **Torretta monoblocco con cremagliera in PVC-U**. Foratura secondo la normativa ISO 5211 per motorizzazione diretta:
    - DN 40 ÷ 65: F05
    - DN 80 ÷ 150: F07
    - DN 200: F10
- Disco in PVC-U ad albero passante
- **Stelo in acciaio zincato completamente isolato dal fluido** a sezione quadra secondo la norma ISO 5211:
    - DN 40 ÷ 65: 11 mm
    - DN 80 ÷ 100: 14 mm
    - DN 125 ÷ 150: 17 mm
    - DN 200: 22 mm
- Possibilità di installazione anche come valvola di scarico di fondo o di scarico rapido da serbatoio
- **Compatibilità del materiale della valvola** (PVC-U) con il convogliamento di acqua, acqua potabile e altre sostanze alimentari secondo le **normative vigenti**
- Possibilità di installare direttamente riduttore manuale o attuatori pneumatici e/o elettrici a foratura standard secondo la normativa ISO 5211 F05, F07, F10