VAIV - Valvola di sfogo aria DN 15:50

Valvola di sfogo aria con attacco maschio per incollaggio, serie metrica.

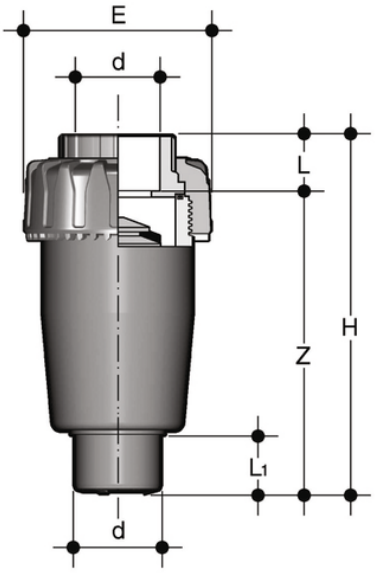

Codice	d	DN	PN	E	H	L	L_1	Z	g
VAIV020E	20	15	16	55	103	16	18	87	105
VAIV025E	25	20	16	66	125	19	20	106	185
VAIV032E	32	25	16	75	150	22	24	128	280
VAIV040E	40	32	16	87	171	26	28	145	415
VAIV050E	50	40	16	100	187	31	34	156	570
VAIV063E	63	50	16	122	223	38	41	185	950

VAIV - Valvola di sfogo aria DN 15:50

- Sistema di giunzione per incollaggio e per filettatura
- **Nessuna parte metallica in contatto col fluido**
- Possibilità di utilizzo come rompi vuoto se installata con la ghiera in basso
- **Compatibilità del materiale della valvola** (PVC-U) con il convogliamento di acqua, acqua potabile e altre sostanze alimentari secondo le **normative vigenti**
- Possibilità di effettuare la manutenzione con il corpo valvola installato