FKOF/RM - Valvola a farfalla DN 40:400

Valvola a farfalla con riduttore a volantino.

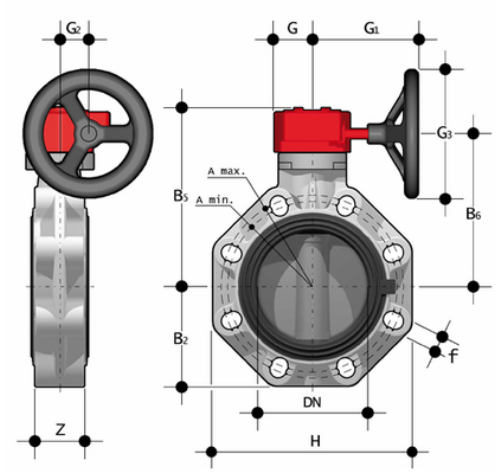

Codice	d - Size	DN	PN	A min	A max	øA	B_2	B_5	B_6	G	G_1	G_2	G_3	H	U	Z	g
FKOFRM075F	75 - 2"1/2	65	10	128	144	-	80	174	146	48	135	39	125	165	4	46	2500
FKOAFRM814F	**14"	350	7	-	-	460	280	438	390	88	361	80	300	530	16	129	36845
FKOFRM400F	*400	400	6	-	-	515	306	438	390	88	361	80	300	594	16	169	45745
FKOFRM355F	*355	350	7	-	-	460	280	438	390	88	361	80	300	530	16	129	36845
FKOAFRM812F	**12"	300	8	-	-	432	245	374	338	88	236	76	250	475	12	114	27600
FKOAFRM810F	**10"	250	10	-	-	362	210	317	281	88	236	76	250	405	12	114	19600
FKOFRM315F	*315	300	8	-	-	400	245	374	338	88	236	76	250	475	12	114	27600
FKOFRM280F	*280	250	10	-	-	350	210	317	281	88	236	76	250	405	12	114	19600
FKOFRM225F	225 - 8"	200	10	280	298	-	161	287	256	65	204	60	200	323	8	71	9600
FKOFRM160F	160 - 6"	150	10	230	242	-	134	235	207	48	144	39	200	268	8	70	5450
FKOFRM140F	140 - 5"	125	10	204	215	-	120	222	194	48	144	39	200	240	8	64	4650
FKOFRM110F	110 - 4"	100	10	165	190	-	107	202	174	48	135	39	125	211	8	56	3300
FKOFRM090F	90 - 3"	80	10	145	160	-	93	188	160	48	135	39	125	185	12	49	3050
FKOAFRM816F	**16"	400	6	-	-	515	306	438	390	88	361	80	300	594	16	169	45745

FKOF/RM - Valvola a farfalla DN 40:400

La FK è una valvola a farfalla di intercettazione e regolazione, con caratteristiche strutturali ideali per l'utilizzo in applicazioni industriali che richiedono elevate prestazioni ed affidabilità nel tempo. Questa valvola è inoltre dotata del sistema di personalizzazione Labelling System.

- **Maniglia ergonomica** in **HIPVC** dotata di un **dispositivo di blocco, sblocco, manovra rapida e regolazione graduata** in 10 posizioni intermedie (DN 40÷200). Il campo di funzionamento, a partire dai primi gradi di apertura della valvola, garantisce, inoltre, valori di perdita di carico estremamente ridotti
- **Sistema di personalizzazione Labelling System**: modulo integrato nella maniglia, composto da tappo di protezione trasparente e da piastrina porta etichetta personalizzabile tramite il set LSE (disponibile come accessorio). La **possibilità di personalizzazione** consente di **identificare la valvola sull'impianto** in funzione di specifiche esigenze
- **Stelo in acciaio INOX** completamente isolato dal fluido a sezione quadra secondo ISO 5211:
    - DN 40÷65: 11 mm
    - DN 80÷100: 14 mm
    - DN 125÷150: 17 mm
    - DN 200: 22 mm
    - DN 250÷400: 27 mm
- **Corpo in** compound a base **polipropilene rinforzato in fibra di vetro** (PP-GR) **resistente ai raggi UV** e caratterizzato da **elevata resistenza meccanica**
- **Sistema di foratura con asole ovali** che permette l'accoppiamento con flange secondo numerosi standards internazionali. Le speciali **lunette di autocentraggio in ABS** fornite per i DN 40÷200 assicurano **il corretto allineamento assiale** della valvola durante l'installazione. Per i DN 250÷400 il sistema di foratura per autocentraggio è di tipo tradizionale secondo standard DIN e ANSI
- **Guarnizione primaria intercambiabile** con doppia funzione di tenuta idraulica e di isolamento del corpo dal fluido

- Disco in PVDF ad albero passante intercambiabile in diversi materiali termoplastici: PVC-U, PP-H, PVC-C, ABS
- Dimensioni di ingombro della valvola in accordo alla norma ISO 5752 (DN 40÷200 Medium serie25, DN 250÷ 300 Long Serie16) e DIN 3202 K2 e ISO 5752 (DN DN 65÷200 K2, DN 250÷300 K3)
- Possibilità di installazione anche come valvola di fine linea o di scarico di fondo o di scarico rapido da serbatoio
- **Versione speciale anulare Lug** PN 10 a foratura completa DIN 2501 o ANSI B16.5 cl.150 con **inserti filettati in acciaio inossidabile AISI 316 affogati a caldo** Possibilità di installare riduttore manuale o attuatori pneumatici e/o elettrici mediante l'applicazione di flangette in PP-GR a foratura standard ISO. Valvola DN 40÷200 dotata di piattello con cremagliera in PP-GR. Per versioni motorizzate flangetta con foratura secondo ISO 5211 F05, F07, F10. Valvola DN 250÷300 dotata di torretta monoblocco in PP-GR ad elevata resistenza meccanica con flangia di montaggio per organi di manovra con foratura secondo la normativa ISO 5211 F10 (escluso DN 350÷400), F12, F14
- Possibilità di avere maniglia con integrato il box di finecorsa LSQT, anche per retrofit su installazioni esistenti