LKDFM - Valvola a sfera a 3 vie DUAL BLOCK® DN 15:50

Valvola a tre vie DUAL BLOCK® con attacchi femmina filettatura cilindrica gas sfera a L.

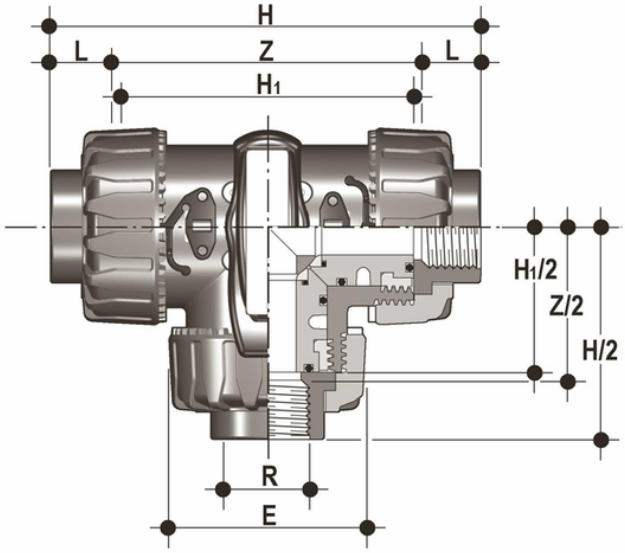

EPDM

Codice	R	DN	PN	E	H	H_1	L	Z	g
LKDFM012E	1/2"	15	10	54	117	80	15	87	195
LKDFM034E	3/4"	20	10	65	143	100	16	114	350
LKDFM100E	1"	25	10	73	157	110	19	120	505
LKDFM114E	1" 1/4	32	10	86	185	131	21	140	820
LKDFM112E	1" 1/2	40	10	98	217	148	21	172	1070
LKDFM200E	2"	50	10	122	266	179	26	211	1795

FKM

Codice	R	DN	PN	E	H	H_1	L	Z	g
LKDFM012F	1/2"	15	10	54	117	80	15	87	195
LKDFM034F	3/4"	20	10	65	143	100	16	114	350
LKDFM100F	1"	25	10	73	157	110	19	120	505
LKDFM114F	1" 1/4	32	10	86	185	131	21	140	820
LKDFM112F	1" 1/2	40	10	98	217	148	21	172	1070
LKDFM200F	2"	50	10	122	266	179	26	211	1795

LKDFM - Valvola a sfera a 3 vie DUAL BLOCK® DN 15:50

- Maniglia ergonomica in HIPVC dotata di chiave estraibile per la regolazione del supporto delle guarnizioni di tenuta della sfera. Possibilità di installare il **limitatore di manovra LTKD** (disponibile come accessorio) che consente la rotazione della sfera e della maniglia solo per angoli prefissati di apertura o chiusura a 90° o 180°
- **Blocco maniglia 0°- 90° SHKD** (disponibile come accessorio) ergonomicamente azionabile durante la manovra e lucchettabile
- Sistema di bloccaggio delle ghiere brevettato **DUAL BLOCK®** che assicura la tenuta del serraggio delle ghiere anche in caso di condizioni gravose come in presenza di vibrazioni o di dilatazioni termiche
- **Otturatore sferico** a passaggio totale di tipo flottante ad alta finitura superficiale con **passaggio a T o a L**
- Sistema di **tenuta della sfera a 4 guarnizioni in PTFE** che consente di compensare le spinte assiali garantendo ottima manovrabilità e lunga durata

- Sistema di giunzione per saldatura e per filettatura
- Sistema di supporto delle tenute della sfera brevettato **SEAT STOP®**, che consente di effettuare una micro-registrazione delle tenute e di minimizzare l'effetto delle spinte assiali
- Facile smontaggio radiale dall'impianto e conseguente rapida sostituzione degli O-Ring e delle guarnizioni della sfera senza l'impiego di alcun attrezzo
- **Corpo valvola PN 10 a smontaggio radiale** (True union) realizzato per stampaggio ad iniezione in PP-H dotato di foratura integrata per l'attuazione. Requisiti di prova in accordo ISO 9393
- Possibilità di smontaggio delle tubazioni a valle con la valvola in posizione di chiusura
- Stelo di manovra ad elevata finitura superficiale con doppio O-Ring e doppia chiavetta di collegamento alla sfera, dotato di **indicatore visivo di posizione** della sfera per la corretta installazione della maniglia
- **Supporto integrato nel corpo** per il fissaggio della valvola
- Possibilità di installare attuatori pneumatici e/o elettrici grazie alla robusta torretta di ancoraggio per una facile e rapida automazione tramite l'ausilio **del modulo Power Quick** (opzionale)
- Possibilità di avere maniglia con integrato il box di finecorsa LSQT, anche per retrofit su installazioni esistenti