VKDBM - Valvola a sfera a 2 vie DUAL BLOCK® DN 10:50

Valvola a sfera a due vie a due vie DUAL BLOCK® con attacchi maschio in PP-H SDR11 a codolo lungo per saldatura di testa o elettrofusione (CVDM).

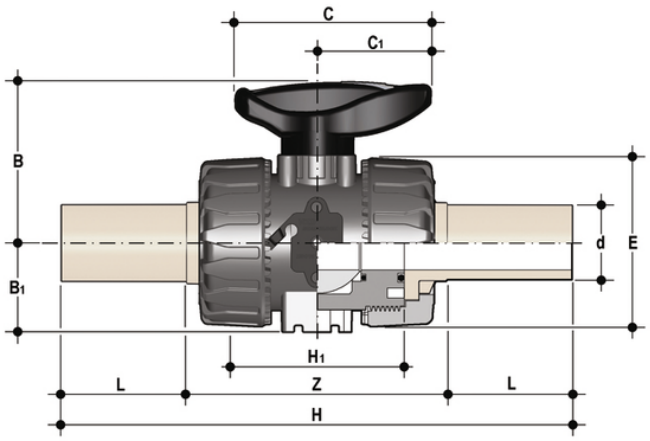

EPDM

Codice	d	DN	PN	B	B_1	C	C_1	E	H	H_1	L	Z	g
VKDBM020E	20	15	10	54	29	67	40	54	175	65	40,5	94	220
VKDBM025E	25	20	10	65	35	85	49	65	212	70	54	106	340
VKDBM032E	32	25	10	70	39	85	49	73	226	78	56	117	443
VKDBM040E	40	32	10	83	46	108	64	86	246	88	56	131	593
VKDBM050E	50	40	10	89	52	108	64	98	271	93	60,5	145	945
VKDBM063E	63	50	10	108	62	134	76	122	300	111	65,5	161	1607

EPDM

Codice	d	DN	PN	B	B_1	C	C_1	E	H	H_1	L	Z	g
VKDBM020E0LF	20	15	10	54	29	67	40	54	175	65	40,5	94	220
VKDBM025E0LF	25	20	10	65	35	85	49	65	212	70	54	106	340
VKDBM032E0LF	32	25	10	70	39	85	49	73	226	78	56	117	443
VKDBM040E0LF	40	32	10	83	46	108	64	86	246	88	56	131	593
VKDBM050E0LF	50	40	10	89	52	108	64	98	271	93	60,5	145	945
VKDBM063E0LF	63	50	10	108	62	134	76	122	300	111	65,5	161	1607

VKDBM - Valvola a sfera a 2 vie DUAL BLOCK® DN 10:50

EPDM

Codice	d	DN	PN	B	B_1	C	C_1	E	H	H_1	L	Z	g
VKDBM020E0SF	20	15	10	54	29	67	40	54	175	65	40,5	94	220
VKDBM025E0SF	25	20	10	65	35	85	49	65	212	70	54	106	340
VKDBM032E0SF	32	25	10	70	39	85	49	73	226	78	56	117	443
VKDBM040E0SF	40	32	10	83	46	108	64	86	246	88	56	131	593
VKDBM050E0SF	50	40	10	89	52	108	64	98	271	93	60,5	145	945
VKDBM063E0SF	63	50	10	108	62	134	76	122	300	111	65,5	161	1607

FKM

Codice	d	DN	PN	B	B_1	C	C_1	E	H	H_1	L	Z	g
VKDBM020F	20	15	10	54	29	67	40	54	175	65	40,5	94	220
VKDBM025F	25	20	10	65	35	85	49	65	212	70	54	106	340
VKDBM032F	32	25	10	70	39	85	49	73	226	78	56	117	443
VKDBM040F	40	32	10	83	46	108	64	86	246	88	56	131	593
VKDBM050F	50	40	10	89	52	108	64	98	271	93	60,5	145	945
VKDBM063F	63	50	10	108	62	134	76	122	300	111	65,5	161	1607

FKM

Codice	d	DN	PN	B	B_1	C	C_1	E	H	H_1	L	Z	g
VKDBM020F0LF	20	15	10	54	29	67	40	54	175	65	40,5	94	220
VKDBM025F0LF	25	20	10	65	35	85	49	65	212	70	54	106	340
VKDBM032F0LF	32	25	10	70	39	85	49	73	226	78	56	117	443
VKDBM040F0LF	40	32	10	83	46	108	64	86	246	88	56	131	593
VKDBM050F0LF	50	40	10	89	52	108	64	98	271	93	60,5	145	945
VKDBM063F0LF	63	50	10	108	62	134	76	122	300	111	65,5	161	1607

FKM

Codice	d	DN	PN	B	B_1	C	C_1	E	H	H_1	L	Z	g
VKDBM020F0SF	20	15	10	54	29	67	40	54	175	65	40,5	94	220
VKDBM025F0SF	25	20	10	65	35	85	49	65	212	70	54	106	340
VKDBM032F0SF	32	25	10	70	39	85	49	73	226	78	56	117	443
VKDBM040F0SF	40	32	10	83	46	108	64	86	246	88	56	131	593
VKDBM050F0SF	50	40	10	89	52	108	64	98	271	93	60,5	145	945
VKDBM063F0SF	63	50	10	108	62	134	76	122	300	111	65,5	161	1607

VKDBM - Valvola a sfera a 2 vie DUAL BLOCK® DN 10:50

- Maniglia multifunzione ergonomica in HIPVC dotata di **chiave estraibile** per la **regolazione del supporto delle guarnizioni di tenuta della sfera**
- **Blocco maniglia 0°- 90°** SHKD (disponibile come accessorio) ergonomicamente azionabile durante la manovra e lucchettabile
- Robusta **torretta di ancoraggio** per una facile e rapida automazione anche dopo l'installazione della valvola sull'impianto tramite l'ausilio del modulo Power Quick (opzionale)
- Sistema di bloccaggio delle ghiere brevettato **DUAL BLOCK®** che assicura la tenuta del serraggio delle ghiere anche in caso di condizioni gravose come in presenza di vibrazioni o di dilatazioni termiche
- Sfera lavorata ad elevata finitura superficiale che garantisce un'ottima manovrabilità e un'affidabilità maggiore

- Sistema di giunzione per incollaggio, per filettatura e per flangiatura
- Sistema di supporto della sfera brevettato **SEAT STOP®**, che consente di effettuare una micro-registrazione delle tenute e di minimizzare l'effetto delle spinte assiali
- Facile smontaggio radiale dall'impianto e conseguente rapida sostituzione degli O-Ring e delle guarnizioni della sfera senza l'impiego di alcun attrezzo
- **Corpo valvola PN 16 a smontaggio radiale** (True union) realizzato per stampaggio ad iniezione in PVC-U rigido dotato di foratura integrata per l'attuazione. Requisiti di prova in accordo ISO 9393
- Possibilità di smontaggio delle tubazioni a valle con la valvola in posizione di chiusura
- **Sfera a passaggio totale** di tipo flottante ad alta finitura superficiale
- **Supporto integrato** nel corpo per il fissaggio della valvola
- La regolazione del supporto della sfera può essere effettuata tramite il **kit di regolazione Easytorque**.
- Possibilità di avere maniglia con integrato il box di finecorsa LSQT, anche per retrofit su installazioni esistenti