LKDDM - Valvola a sfera a 3 vie DUAL BLOCK® DN 15:50

Valvola a sfera a tre vie DUAL BLOCK® con attacchi maschio per saldatura di tasca, serie metrica, sfera a L.

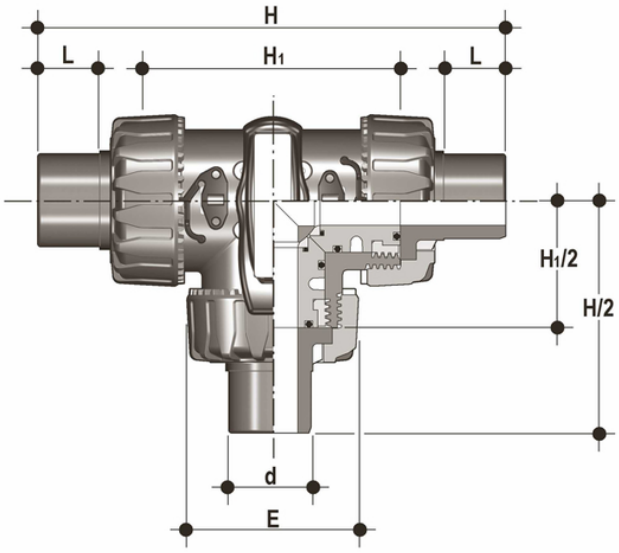

EPDM

Codice	d	DN	PN	E	H	H_1	L	g
LKDDM020E	20	15	10	54	140	80	16	205
LKDDM025E	25	20	10	65	175	100	18	360
LKDDM032E	32	25	10	73	188	110	20	515
LKDDM040E	40	32	10	86	220	131	22	835
LKDDM050E	50	40	10	98	251	148	23	1100
LKDDM063E	63	50	10	122	294	179	29	1830

FKM

Codice	d	DN	PN	E	H	H_1	L	g
LKDDM020F	20	15	10	54	140	80	16	205
LKDDM025F	25	20	10	65	175	100	18	360
LKDDM032F	32	25	10	73	188	110	20	515
LKDDM040F	40	32	10	86	220	131	22	835
LKDDM050F	50	40	10	98	251	148	23	1100
LKDDM063F	63	50	10	122	294	179	29	1830

LKDDM - Valvola a sfera a 3 vie DUAL BLOCK® DN 15:50

- Maniglia ergonomica in HIPVC dotata di chiave estraibile per la regolazione del supporto delle guarnizioni di tenuta della sfera. Possibilità di installare il **limitatore di manovra LTKD** (disponibile come accessorio) che consente la rotazione della sfera e della maniglia solo per angoli prefissati di apertura o chiusura a 90° o 180°
- **Blocco maniglia 0°- 90° SHKD** (disponibile come accessorio) ergonomicamente azionabile durante la manovra e lucchettabile
- Sistema di bloccaggio delle ghiere brevettato **DUAL BLOCK®** che assicura la tenuta del serraggio delle ghiere anche in caso di condizioni gravose come in presenza di vibrazioni o di dilatazioni termiche
- **Otturatore sferico** a passaggio totale di tipo flottante ad alta finitura superficiale con **passaggio a T o a L**
- Sistema di **tenuta della sfera a 4 guarnizioni in PTFE** che consente di compensare le spinte assiali garantendo ottima manovrabilità e lunga durata

- Sistema di giunzione per saldatura e per filettatura
- Sistema di supporto delle tenute della sfera brevettato **SEAT STOP®**, che consente di effettuare una micro-registrazione delle tenute e di minimizzare l'effetto delle spinte assiali
- Facile smontaggio radiale dall'impianto e conseguente rapida sostituzione degli O-Ring e delle guarnizioni della sfera senza l'impiego di alcun attrezzo
- **Corpo valvola PN 10 a smontaggio radiale** (True union) realizzato per stampaggio ad iniezione in PP-H dotato di foratura integrata per l'attuazione. Requisiti di prova in accordo ISO 9393
- Possibilità di smontaggio delle tubazioni a valle con la valvola in posizione di chiusura
- Stelo di manovra ad elevata finitura superficiale con doppio O-Ring e doppia chiavetta di collegamento alla sfera, dotato di **indicatore visivo di posizione** della sfera per la corretta installazione della maniglia
- **Supporto integrato nel corpo** per il fissaggio della valvola
- Possibilità di installare attuatori pneumatici e/o elettrici grazie alla robusta torretta di ancoraggio per una facile e rapida automazione tramite l'ausilio **del modulo Power Quick** (opzionale)
- Possibilità di avere maniglia con integrato il box di finecorsa LSQT, anche per retrofit su installazioni esistenti