Aeratore a membrana

Ideale per l'eliminazione di rumori negli scarichi (gorgoglii) e per eliminare infiltrazioni e dispersioni termiche nei sistemi di ventilazione primaria e secondaria.

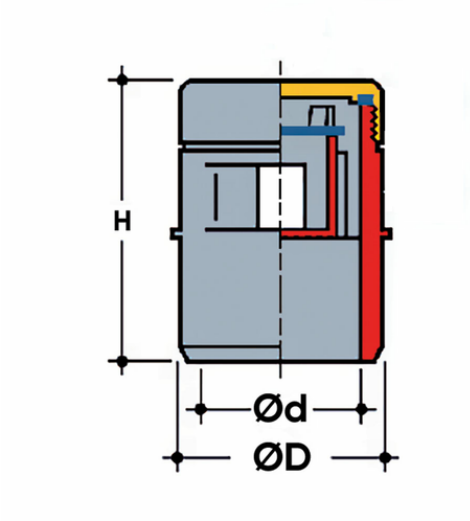

Codice	H (mm)	DN Femmina	DN Maschio	Versione
WAM430M	68	32	40	A
WAM650M	84	50	63	B
WAM870M	97	75	80	B
WAM110M	132	100	110	B