COMPACT, impianto a fanghi attivi

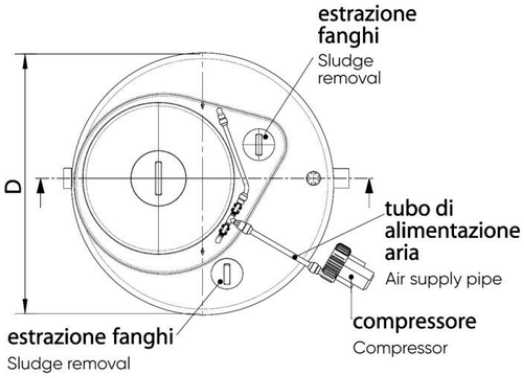

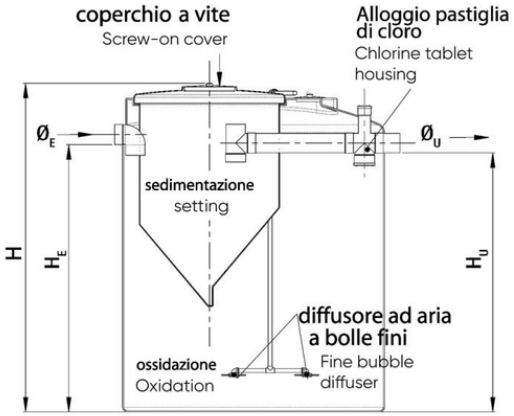

Codice	D (cm)	Altezza H (cm)	HE (cm)	HU (cm)	V ox (m^3)	V sed (m^3)	ØE e ØU (mm)	Potenza (W)	Articolo	Utenti (A.E.)
IS08015	215	220	173	168	4,7	1,3	140	200 (W)	F.A.6	32
IS08016	215	270	217	212	6,7	1,7	160	700 (W)	F.A.7	45
IS08017	215	305	251	246	8,3	1,7	160	1100 (W)	F.A.8	60