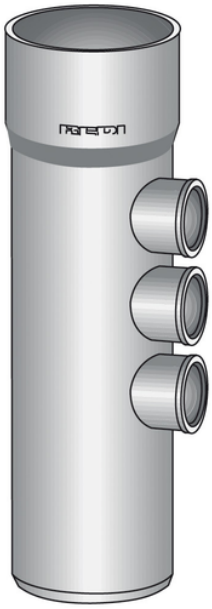

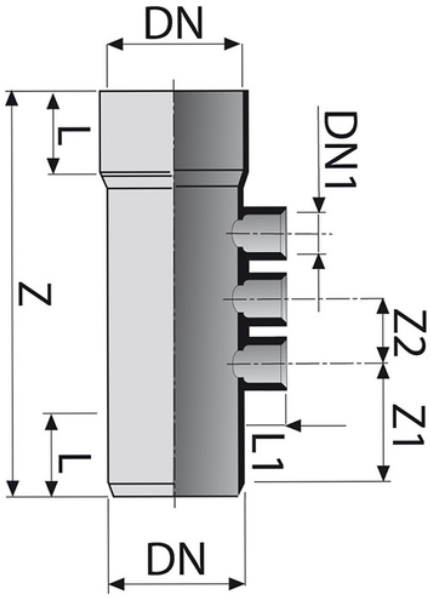

Codice	DN1 (mm)	Z (mm)	Z1 (mm)	Z2 (mm)	L (mm)	L1 (mm)	DN (mm)	Versione
0413402	40	330	180	52	56	26	100	su richiesta