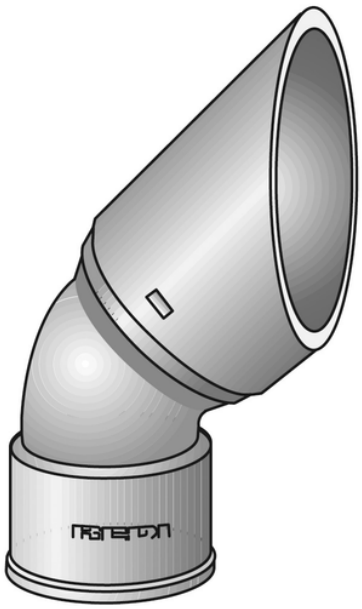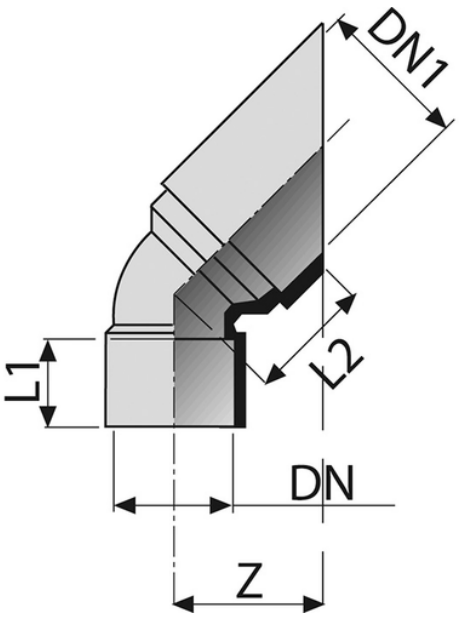Raccordo per cassetta alta