Griglia a fessura 130x500 in PP

La vasta gamma di canali grigliati REDI permette di risolvere tutte le problematiche di drenaggio di acque meteoriche all'interno di parcheggi, cortili, piazzali, garage ecc.
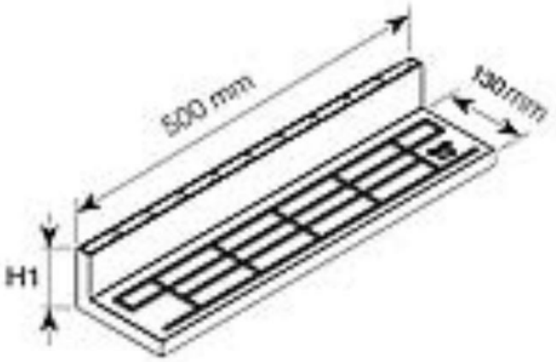
Materiale PP Colore nero
Compatibile con tutti i canali 130 profilo C