KIT: 2 Griglie a fessura ALTA su canale PP 130x1000

La vasta gamma di canali grigliati REDI permette di risolvere tutte le problematiche di drenaggio di acque meteoriche all'interno di parcheggi, cortili, piazzali, garage ecc.
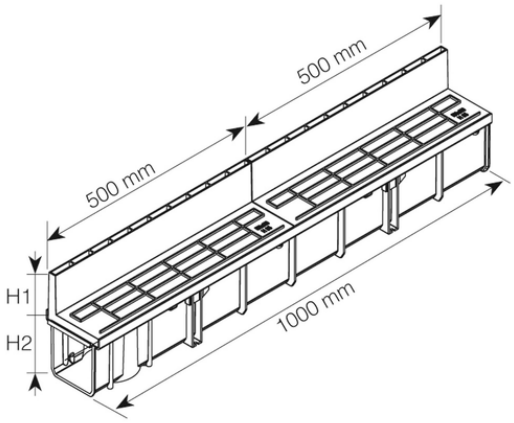
La griglia a fessura è studiato per garantire facilità di installazione e continuità estetica del lavoro finito
Marcatura CE