KIT: 2 Griglie a fessura ALTA su canale PP 130x1000

La vasta gamma di canali grigliati REDI permette di risolvere tutte le problematiche di drenaggio di acque meteoriche all'interno di parcheggi, cortili, piazzali, garage ecc.

La griglia a fessura è studiato per garantire facilità di installazione e continuità estetica del lavoro finito
Marcatura CE

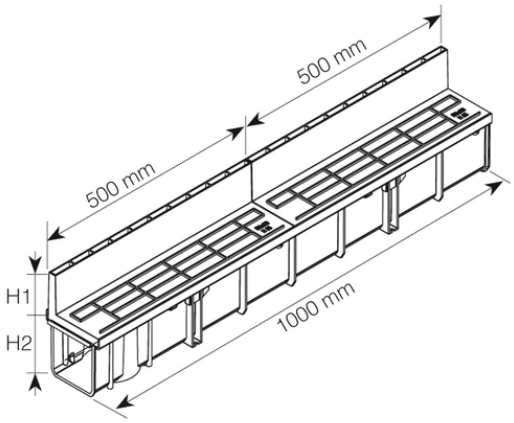

Codice	Colore	H1 (mm)	Dim (mm)	H2 (mm)	Dim Slot (mm)	Modello	Materiale
EGF15PP	Nero	85	130x1000	70	8X49	2 griglie ALTE su canale BASSO	PP
EGF20PP	Nero	85	130x1000	130	8X49	2 griglie ALTE su canale ALTO	PP