130 Testata ALTA

La vasta gamma di canali grigliati REDI permette di risolvere tutte le problematiche di drenaggio di acque meteoriche all'interno di parcheggi, cortili, piazzali, garage ecc.

Utilizzo: testata di scarico o terminale di chiusura per canali modulari alti 130 (foro di uscita predisposto allo sfondamento).

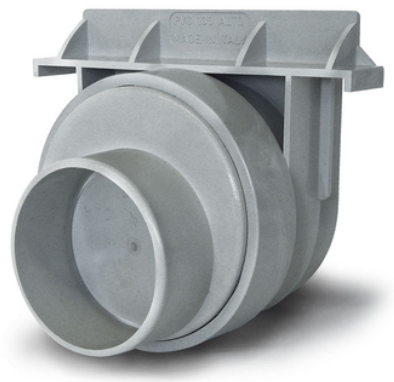

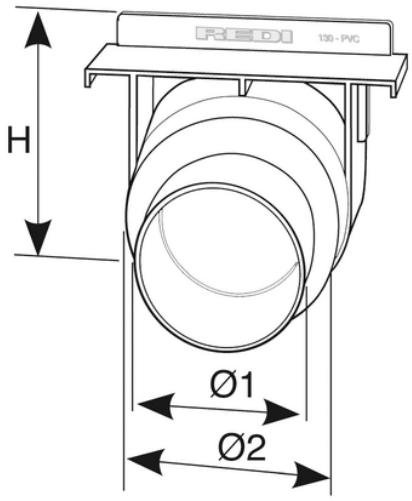

Codice	RAL	H (mm)	Ø1 (mm)	Ø2 (mm)	Materiale
E1711A4	7035	131	75	110	PVC
E1713A4	7035	131	80	100	PVC