Ricambio: Adattatore quadro pluviale orizzontale

Ricambio per pozzetto per la raccolta di acque meteoriche provenienti da colonne pluviali.
Il codice comprende i due pezzi.

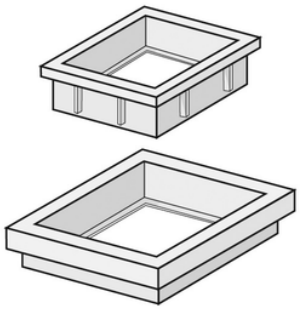

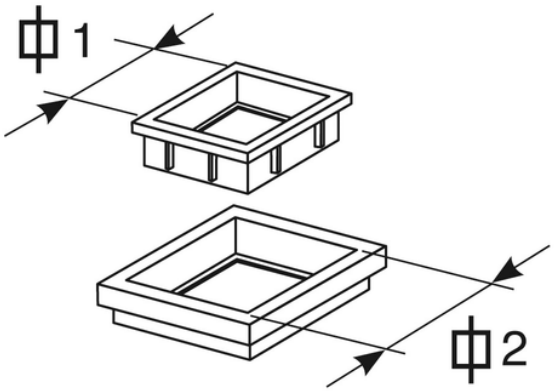

Codice	RAL	Dim. 1 (mm)	Dim. 2 (mm)	Modello
Y6666PQ	7035	80	100	Il codice comprende i 2 pezzi