Pozzetto senza fondo in PP

I Pozzetti Monolitici e Coperchi REDI possono essere utilizzati come camera di ispezioni per acque chiare e pluviali o come scatola di ispezione per derivazioni elettriche o messa a terra.
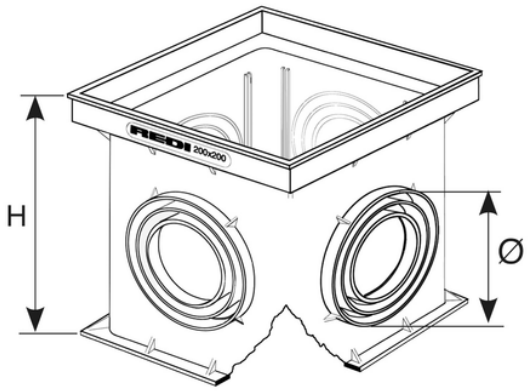
Utilizzo:
- elemento di prolunga
- camera di dispersione per lo smaltimento delle acque piovane nel terreno
- camera di ispezione per impianti di irrigazione
- scatola di derivazione per impianti elettrici o di messa a terra.