Piletta vasca con comando automatico

Piattello piletta inox Ø70;
Corpo piletta in polipropilene bianco;
Tubo troppo pieno flessibile;
Borchia troppo pieno in ABS cromato;
Meccanismo di apertura automatico;
Uscita 1"1/2

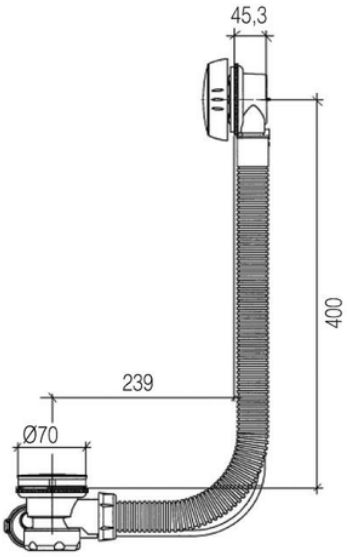

Codice	Tipo	Materiale	Griglia	Diametro Uscita
NICV000	Meccanismo di apertura automatico	Corpo in polipropilene bianco	Capsula inox Ø70	1"1/2