Sifone lavello a “P”

Sifonato ed ispezionabile
Completa di attacco murale con rosone
Attacco 1”1/4

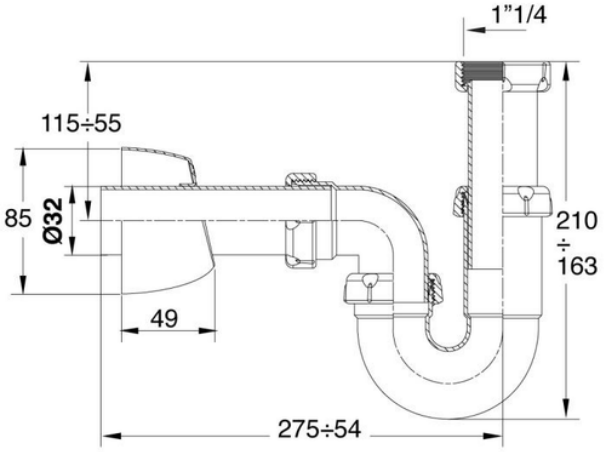

Codice	Materiale	Diametro Uscita
NI06024	Polipropilene bianco	scarico Ø32