Sifone lavello con guarnizioni Bi-iniettate

Sifonato ed ispezionabile
Completa di attacco murale con rosone
Attacco 1"1/4

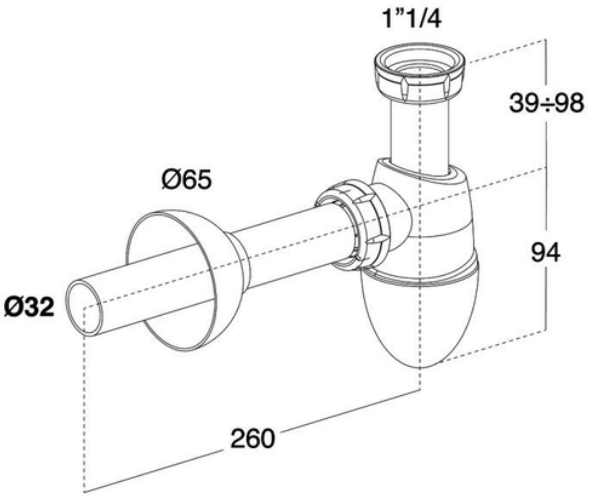

Codice	Materiale	Diametro Uscita
NIC2921	Polipropilene bianco	scarico Ø32