Sifone design per lavabo ottone cromato
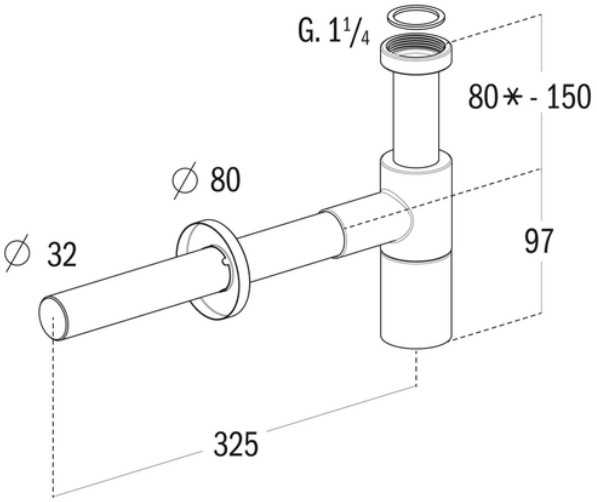
Sifone design per lavabo
Sifonato ed ispezionabile
Completa di attacco murale con rosone