TURBO FLOW Piletta sifonata per piatti doccia

CAPSULA ABS CROMATO
Sifonata ed ispezionabile
Corpo in polipropilene bianco
Codolo di uscita in ABS
Scarica 54 L/min
Brevetto "Turbo"
Uscita con snodo regolabile
Uscita ad incollaggio Ø 40 o Ø 50
Con guarnizione Ø 40
Completa di disco protettivo chiave per il serraggio inclusa

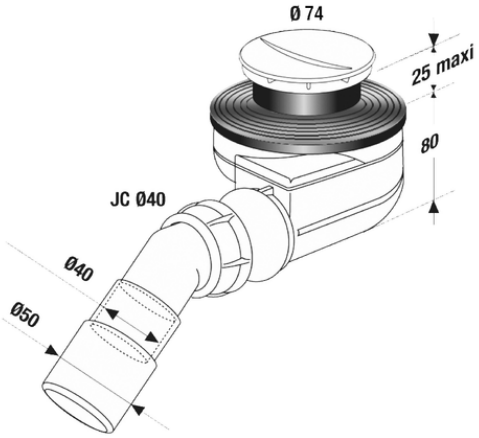
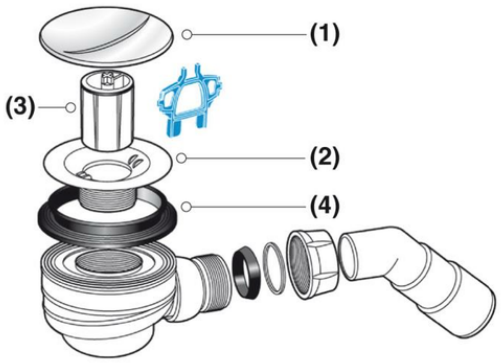
Ricambi