Ricambi per cassetta PAGODA DUE
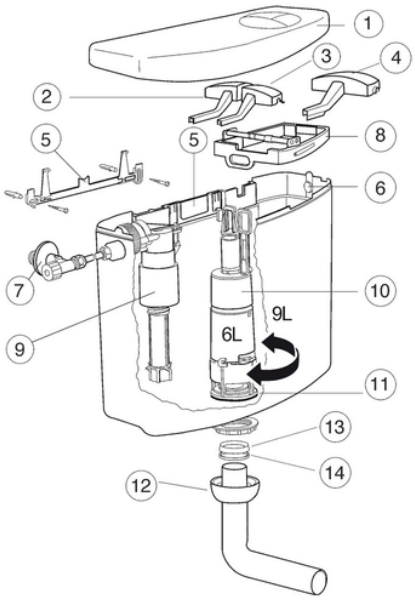
Dall'elenco potete trovare il codice del ricambi per cassetta PAGODA DUE