Ricambi per cassetta ad incasso INEO80
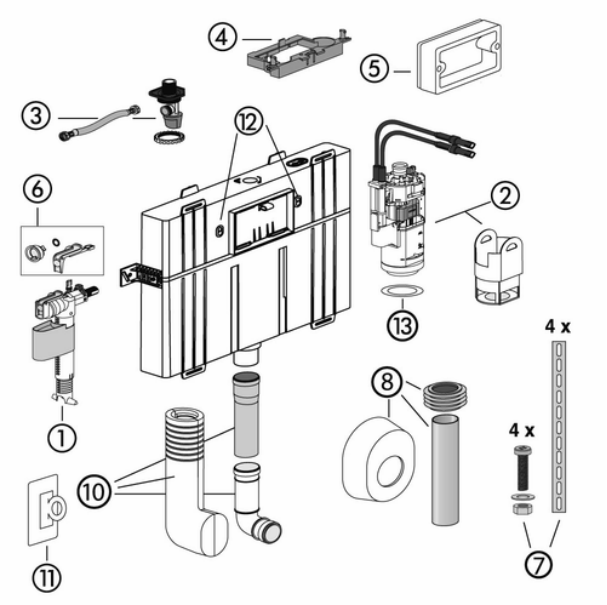
Dall'elenco potete trovare il codice del ricambi per cassette serie INEO80