Cassetta di scarico autoportante per vasi WC sospesi INEO80 STANDARD

Cassetta ad incasso con telaio per pareti leggere in cartongesso, struttura autoportante in acciaio verniciata a polvere conforme alle normative EN10346 e EN10143, con piedini di supporto di altezza regolabile, 6 punti di ancoraggio, completamente preassemblata.

Doppio scarico, completa di valvola d'arresto R1/2, isolamento interno anticondensa, protezione per cantiere regolabile in base allo spessore dell'intonaco.

Tubo di cacciata in PP rivestito di Polistirolo anticondensa. Curva di scarico 90° in PE d. 90 con tappo di protezione.

Proprietà:
- Versatile, altezza regolabile
- Installazione facilitata, preassemblato
- Risparmio idrico, doppio scarico 6/4 litri tasto grande, 3/2 litri tasto piccolo
- Silenziosa Classe I
- Certificata DIN EN 14055 Kiwa.

Adatta sia a wc sospesi tradizionali che per portatori di handicap.
Portata massima di carico: 400kg
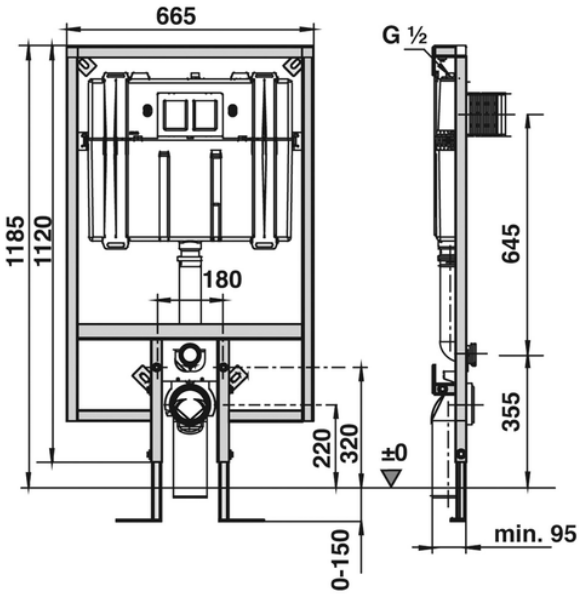
NOTE: Placca da ordinare separamente