Cassetta di scarico a incasso per vasi WC INEO80

Cassetta ad ingombro ridotto (8 cm) adatta a pareti di basso spessore, doppio scarico, dotata di rete di ancoraggio per facilitare il fissaggio ai diversi materiali.

Completa di valvola d'arresto R1/2" con anello adattatore, isolamento interno anticondensa, protezione per cantiere regolabile in base allo spessore dell'intonaco, 4 asole di ancoraggio e staffe in acciaio, completa di tubo di cacciata in PP rivestito in polistirolo anticondensa, canotti d'allacciamento completo di morsetto e rosone.

Caratteristiche:
- Installazione facilitata: preassemblato
- Risparmio idrico: doppio scarico 6/4 litri tasto grande, 4/2 litri tasto piccolo
- Silenziosa: Classe I
- Certificata: DIN EN 14055 Kiwa.
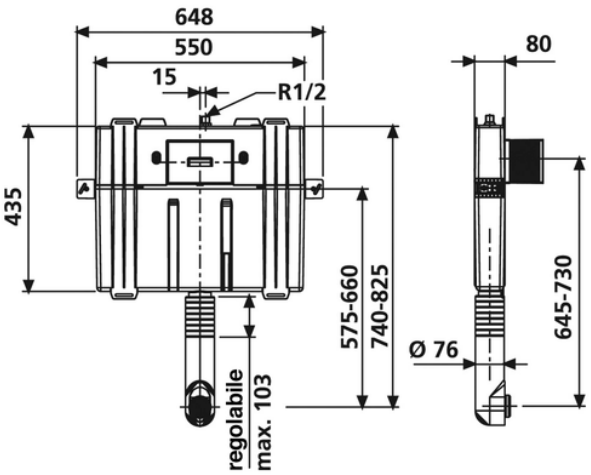
NOTE: Placca da ordinare separamente