# AKVKD Kit di attuazione

Kit per attuazione VKD DN 65÷100 composto da piattello, riduzione quadra e viti.

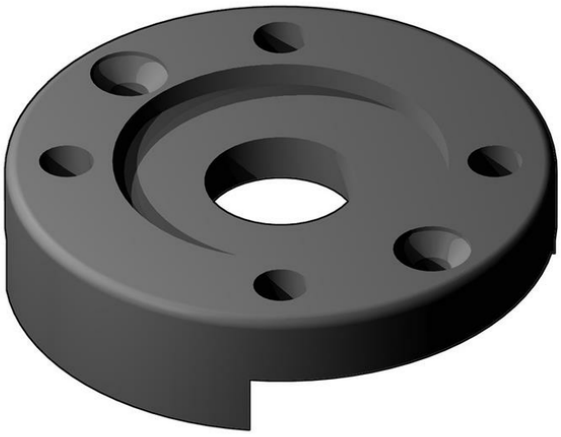

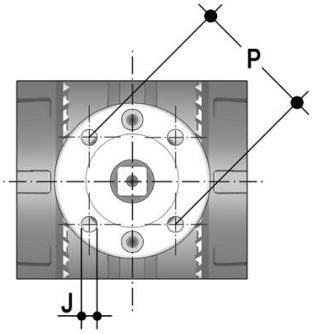


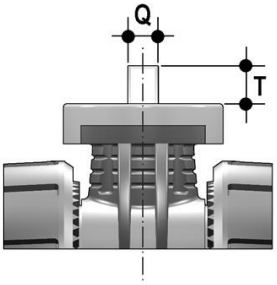


| Codice | DN | P x J | T | Q |
|---|---|---|---|---|
| AKVKD075110 | 65 - 80 - 100 | F07x9 | 16 - 16 - 19 | 14 - 14 - 17 |